盗電防止コンセントカバー

見えない場所のコンセントを盗電・イタズラから守る!

特 長

- 鍵付き
- 屋外コンセント用：屋外コンセントを使わせない、抜かせない
- トイレ用：トイレコンセントの不正使用を未然に防ぐ

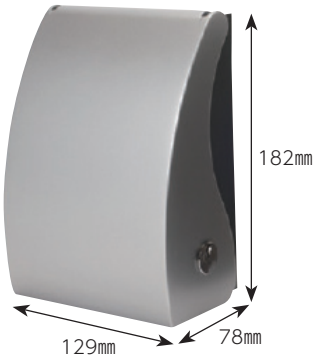

▲屋外コンセント用
RDS10000SL-JP

使用イメージ

▲トイレ用
RDS21000W-JP

漏電遮断器付プラグ収納イメージ

商品コード	品番	色	仕様	鍵	標準単価	梱包	出荷単位
690-300-00110	**RDS10000SL-JP**	シルバー	屋外コンセント用	鍵付き	オープン	20個	1個
690-300-00120	**RDS21000W-JP**	ホワイト	トイレ用（パッキン付）	鍵付き			

スイッチカバー・コンセントカバー

美観を損なわない極薄スリムなデザインで、コンセントを盗電やいたずらから守る

特 長

- コンセントだけでなく、スイッチのカバーとしても使用可能
- 既設のスイッチやコンセントへの後付けが可能
- IPX4防滴ゴムパッキン：盗電防止カバーの防水性を向上させる専用パッキン

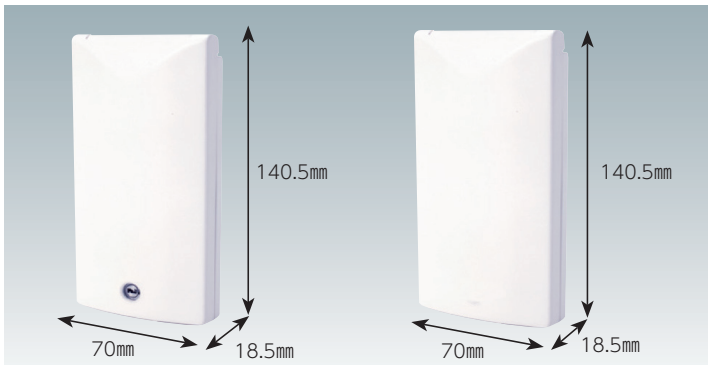

▲RDS30000W-JP
（鍵付き）

▲RDS40000W-JP
（鍵なし）

▲IPX4防滴ゴムパッキン
RDS-30RPG-JP

使用イメージ

商品コード	品番	色	仕様	鍵	標準単価	梱包	出荷単位
690-300-00130	**RDS30000W-JP**	ホワイト	スリムタイプ屋内用	鍵付き	オープン	50個（1箱）	1個
690-300-00150	**RDS40000W-JP**	ホワイト	スリムタイプ屋内用	鍵なし		50個（1箱）	
690-300-00140	**RDS-30RPG-JP**	グレー	IPX4防滴ゴムパッキン（スリムタイプ屋内用オプション）	―		120個（1箱） 20個（1袋）	

フルハーネス型安全帯
腰部サポートウェア
安心クッション
作業用手袋
耐切創手袋
ハンドクリーナータオル
切粉ブロッカー
スパッタシート
感電防止シート
防水ジェル
屋外コンセントカバー
コンセントカバー
コンセントスイッチカバー
コンセント用安全キャップ

NEW 新製品

コンセント用安全キャップ

RoHS対応

使用していないコンセントなどへのホコリ侵入防止や盗電対策に!

特長

◉ 絶縁対策のため、材質にポリプロピレン樹脂を採用

用途

- オフィスや工場等で使用するOAタップなどのさし込み口へのホコリ・切粉・異物侵入の防止対策に
- ビルやショップ、電車などの施設における未使用のコンセントの盗電対策に
- サービスコンセントなど、さし込み口のある機器の保管や納品時のホコリ対策に

仕様

- 材質:ポリプロピレン樹脂

平刃形・抜止形用 (Z0207-JP・Z0208-JP)

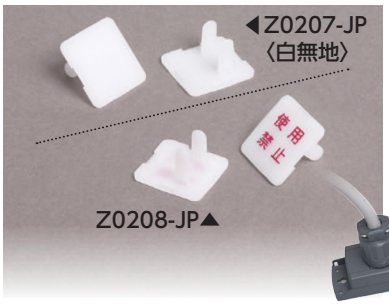

● Z0208-JP表側
"使用禁止"が印字

使用禁止

Z0207-JP使用イメージ

引掛形用 (Z0209-JP・Z0213-JP・Z0215-JP・Z0216-JP)

● 添付ラベル
引掛形用には"使用禁止"表記ラベルが10枚添付

使用禁止

商品コード	品番	製品形状	印字	対応差込口	標準単価	梱包	出荷単位
690-300-00220	**Z0207-JP**		(白無地)	平刃形 (2P・接地形2P 15A/20A 125V)	￥790	50袋 (500個)	1袋 (10個)
690-300-00230	**Z0208-JP**		使用禁止 (印字)	抜止形 (2P・接地形2P 15A 125V)	￥1,420		
690-300-00240	**Z0209-JP**		(白無地) ＋ 使用禁止 表記ラベル10枚付	引掛形 接地形2P 15A 125V / 接地形2P 15A 250V / 接地形3P 15A 250V	￥970		
690-300-00250	**Z0213-JP**			引掛形 接地形2P 30A 125V / 接地形2P 30A 250V / 3P 30A 250V	￥1,170		
690-300-00260	**Z0215-JP**			引掛形 接地形3P 20A 250V	￥1,080		
690-300-00270	**Z0216-JP**			引掛形 接地形2P 20A 125V / 接地形2P 20A 250V / 3P 20A 250V	￥990		

自己融着性絶縁テープ JJ-TAPE（JJテープ）

RoHS対応

高い絶縁性と優れた水密性の自己融着性絶縁テープ

特　長

- ポリエチレン基材にブチルゴム系粘着剤を塗布した自己融着性の電気絶縁用テープ
- 高圧電力ケーブル端末処理及び接続部の絶縁（100Vから33kV）
- 時間の経過とともに融着し一体化するため防水・絶縁性に優れる
- 施工後に絶縁保護テープの上巻き処理は不要
- JCAA D004 適合品

素　材

- ポリエチレン（PE）フィルム

構　造

一般特性

項目	単位	測定値
重ね合せ粘着力	N/20㎜	37.0
絶縁破壊電圧	kV/㎜	33
体積固有抵抗	Ω・㎝	2.6×10^{16}

※上記の数値は測定値です。保証値ではありません。

商品コード	品番	厚さ(㎜)	幅(㎜)	長さ(m)	標準単価	梱包	出荷単位
690-130-00010	**H-520-JP**	0.5	20	10	オープン	100巻	1巻

ビニルテープ

RoHS対応

電線のジョイント部分および端末の絶縁に最適

商品コード	品番	厚さ(㎜)	幅(㎜)	長さ(m)	標準単価	梱包	出荷単位
690-350-20010	**JVT 19×20（黒）**	0.2	19	20	オープン	200巻	10巻
690-350-20020	**JVT 19×20（灰）**						
690-350-20030	**JVT 19×20（青）**						
690-350-20040	**JVT 19×20（白）**						
690-350-20050	**JVT 19×20（緑）**						
690-350-20060	**JVT 19×20（黄）**						
690-350-20080	**JVT 19×20（赤）**						
690-350-20130	**JVT 19×20（アイボリー）**						
690-350-10010	**JVT 19×10（黒）**	0.2	19	10		200巻	10巻
690-350-10020	**JVT 19×10（灰）**						
690-350-10030	**JVT 19×10（青）**						
690-350-10040	**JVT 19×10（白）**						
690-350-10050	**JVT 19×10（緑）**						
690-350-10060	**JVT 19×10（黄）**						
690-350-10080	**JVT 19×10（赤）**						
690-350-10130	**JVT 19×10（アイボリー）**						

材　質

- 基材材質:ポリ塩化ビニル樹脂
- 粘着剤:ゴム系粘着剤

特　性

項目	性能
粘 着 力（N/10㎜幅）	1.0以上
引張強さ（N/10㎜幅）	25以上
伸び（%）	100以上
絶縁耐力（kV/㎜）	25以上

自己融着テープ
ビニルテープ
養生テープ
布粘着テープ
梱包用テープ
養生用テープ
エポキシパテ
タイシール
アルミテープ
エアコン用テープ
エアコン用パテ

養生テープ

手でスパッと切れ、糊(のり)残りが少ない!

▲JYT 48×25LG　▲JYT 48×25WH

特　長

- しっかり貼れてキレイに剥がせる

一般特性(共通)

項目	単位	測定値
粘着力	N/10㎜	2.4
保持力	㎜/15min	0.1
ボールタック	ボールNo.	20

※上記の数値は測定値です。保証値ではありません。

商品コード	品番	色	厚さ(㎜)	幅(㎜)	長さ(m)	標準単価	梱包	出荷単位
690-350-00010	**JYT 48×25LG**	薄緑	0.13	48	25	オープン	30巻	1巻
690-350-00011	**JYT 48×25WH**	白						

布粘着テープ

しなやかな手切れで一般梱包、補修用に最適!

特　長

- 定番のライトブラウン
- 梱包など多用途に

一般特性

項目	単位	測定値
粘着力	N/10㎜	2.4以上
保持力	㎜/15min	2.0以下
ボールタック	ボールNo.	23以上
引張り強度	N/10㎜	33.0

※上記の数値は測定値です。保証値ではありません。

商品コード	品番	色	厚さ(㎜)	幅(㎜)	長さ(m)	標準単価	梱包	出荷単位
690-350-00020	**JNT 50×25LB**	ライトブラウン	0.20	50	25	オープン	30巻	1巻

JAPPY オリジナルテープ

JAPPYロゴ入りのオリジナルテープ!

特　長

- コストパフォーマンスの良い梱包用テープ
- 軽包装などに最適

材　質

- OPP

一般特性

項目	単位	測定値
粘着力	N/10㎜	2.0以上
保持力	㎜/15min	1.0以下

※上記の数値は測定値です。保証値ではありません。

商品コード	品番	厚さ(㎜)	幅(㎜)	長さ(m)	標準単価	梱包	出荷単位
690-350-00750	**JPT48×50W**	0.05	48	50	オープン	50巻	1巻

マスカーテープ

糊(のり)残りのストレスがなく、作業効率が上がるマスカーテープ

▲PEM55-JP ▲PEM110-JP ▲PEM180-JP ▲PEM210-JP

特 長

- 室内のマスキングに適した粘着力
- ポリエチレンシートはコロナ処理品
- コンパクトにまとまった使いやすいサイズ

材 質

テープ基材	ポリエチレンクロス
粘着剤	アクリル系
フィルム	HDPE(高密度ポリエチレン) コロナ処理

※素材によっては十分な粘着力を発揮できない場合があります。

商品コード	品番	幅(mm)	長さ(m)	質量(g)	標準単価	梱包	出荷単位
690-705-00360	**PEM55-JP**	550	25	135	オープン	30巻	1巻
690-705-00370	**PEM110-JP**	1,100		215			
690-705-00380	**PEM180-JP**	1,800		350			
690-705-00390	**PEM210-JP**	2,100		385			

関連商品

作業に応じたシートをお選びいただくため「養生ポリエチレンシート」や「ブルーシート」もご用意しています。

詳細は 07 設備部材 P.91、92

エポキシパテ

多用途で使いやすい万能型パテ状接着剤!

用 途

- コンクリートや石材の構造物、通路、床壁面の補修
- 水漏れ箇所の修繕、及び防水措置
- ハンドホールと管の固定、管同士のジョイント部接着や固定
- 模型、工芸品の製作、補修
- その他、様々な箇所のヒビ割れ、欠損部位の修繕

接着しやすい素材

- 鉄 ● 金属(アルミ、亜鉛等) ● 銅 ● ガラス
- 石材 ● ステンレス ● 木材 等

接着しにくい素材

- ポリエチレン ● 塩ビ ● ゴム ● シリコーン樹脂
- フッ素樹脂 ● ポリプロピレン ● ナイロン 等

特 長

- パテタイプなので垂れにくく、壁面使用や巻き付け施工が可能
- 無溶剤タイプのため、硬化後の体積収縮や気になる刺激臭もほとんどなし
- 引張せん断接着力が強く、湿った面でも接着が可能
- 圧縮強度が高い

使用イメージ

取扱い上の注意

- 本資料の数値は測定値であり、保証値ではありません。ご使用にあたっては、事前に使用目的、使用条件に適合するか否か必ずお確かめください。ご使用条件によっては、本来の性能を発揮できない場合もございます。
- 冬期などの低温環境下では硬化しにくい場合がありますので、作業の際は必要により温める等してご使用ください。
- 保護手袋、保護マスクを着用して作業を行ってください。
- 皮膚についた場合は、速やかに拭き取り、石鹸と水で洗い流してください。
- 衣服類に付着し、硬化した場合は取り除けませんので、充分ご注意ください。
- 直射日光のあたらない涼しい場所で、幼児の手の届かないところに保管してください。

商品コード	品番	質量(梱包込み)(kg)	標準単価	出荷単位
690-740-01210	**E-128(30セット)**	16	オープン	30セット(1箱)
690-740-01220	**E-128(10セット)**	6		10セット(1箱)

自己融着テープ
ビニルテープ
養生テープ
布粘着テープ
梱包用テープ
養生用テープ
エポキシパテ
タイシール
アルミテープ
エアコン用テープ
エアコン用パテ

不乾性パテ タイシール

RoHS対応

気密・水密・防水・防虫などのちょっとした埋め戻しに

B-02 G▶

▲B-02 W

特　長

- 無溶剤型のため肉痩せの心配は不要
- 無石綿（ノンアスベスト）の製品

仕　様

- 室内用
- 使用温度:−20℃〜50℃
- 作業温度:5℃〜40℃

※作業温度（5℃）を下回ると硬くなりますので温めてご使用ください。

商品コード	品番	色調	内容量(kg)	標準単価	梱包	出荷単位
690-740-01010	B-02 G	グレー	1	オープン	20個	1個
690-740-01020	B-02 W	ホワイト				

一般空調用 アルミテープ

RoHS対応

空調ダクトなどの目地シールや接合に

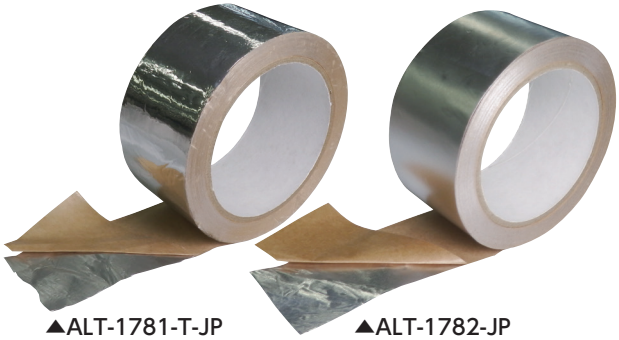

▲ALT-1781-T-JP（ツヤあり）　▲ALT-1782-JP（ツヤなし）

特　長

- 幅50㎜×長さ20mの空調ダクト用アルミテープ
- ツヤあり、ツヤなしの2種類をラインナップ
- 剥離紙付き

商品コード	品番	ツヤ	厚さ（全体）(㎜)	厚さ（アルミ箔）(㎜)	幅（㎜）	長さ（m）	標準単価	梱包	出荷単位
690-350-01781	ALT-1781-T-JP	あり	0.08	0.05	50	20	オープン	30巻	1巻
690-350-01782	ALT-1782-JP	なし							

関連商品

一般空調の工事には、
「アルミフレキ・鉄フレキ」、
「換気用ガラリ」、
「換気用レジスター」もお薦め!!

フレキシブルダクトについて
詳細は 07 設備部材 P.83

換気用ガラリについて
詳細は 07 設備部材 P.85〜88

換気用レジスターについて
詳細は 07 設備部材 P.89〜90

エアコン用 配管テープ

RoHS対応

ほどけにくいエンボス加工の非粘着タイプ、薄手で丈夫な粘着タイプの2タイプ

▼JN-50-I
(非粘着)

▼JV-50-I
(粘着)

■ 仕　様

- 材質:ポリ塩化ビニル(PVC)

非粘着(JN-50-I)はエンボス加工表面でほどけにくい

粘着(JV-50-I)は丈夫な薄手タイプ

商品コード	品番	タイプ	厚さ(㎜)	幅(㎜)	長さ(m)	色	標準単価	梱包	出荷単位
690-350-00510	**JN-50-I**	非粘着	0.15	50	18	アイボリー	オープン	120巻	5巻
690-350-00500	**JV-50-I**	粘着	0.18	50	20			80巻	4巻

エアコン用 配管パテ

RoHS対応

不乾性、難燃性、粘着性に優れた全天候タイプ

◀JPI-200

NEW

◀JPI-200W

■ 仕　様

- 使用温度:−20℃〜50℃
- 作業温度:5℃〜40℃

近日発売

◀JPI-1000

NEW

◀JPI-1000W

近日発売

※壁紙の材質によっては、パテに含まれる油分が壁紙に染み出す恐れがあります。施工の際には、パテが壁に直接触れないようにウォールキャップ(WC)やクーラーキャップ(AC)などをご使用ください。
※作業温度(5℃)を下回ると硬くなりますので温めてご使用ください。

商品コード	品番	色	内容量	標準単価	梱包	出荷単位
690-740-01030	**JPI-200**	アイボリー	200g	オープン	100個	1個
690-740-01040	**JPI-1000**		1kg		20個	
NEW 690-740-01050	**JPI-200W**	ホワイト	200g		100個	
NEW 690-740-01060	**JPI-1000W**		1kg		20個	

ペアコイル
エアコン架台（樹脂製）
ドレンホース
ドレンキャッチ
断熱パイプラップ
ボードアンカー
エアコン架台（金属製）

ペアコイル

RoHS対応

使用残量表示マーキング付き!
銅管・保温材ともJIS規格準拠品!

特　長

- 銅管・保温材ともJIS規格準拠
- 保温材は耐熱120℃
- 自己消火性難燃性保温材

使用イメージ

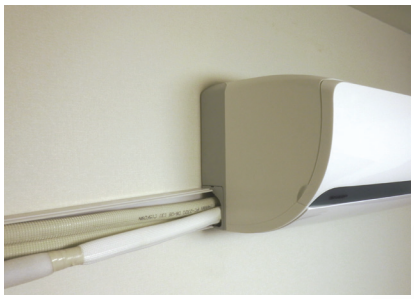

6.35㎜（2分）と9.52㎜（3分）の
ペアタイプ被覆銅管

荷　姿

商品コード	品番	対応冷媒種別	銅管 外径×材厚（保温材外径×材厚）(㎜)		コイル条長（m）	標準単価	出荷単位
			液管	ガス管			
690-740-10001	**JP-2320**	3	6.35×0.80（24.00×8.00）	9.52×0.80（27.00×8.00）	20	オープン	1箱

関連商品　エアコン工事には、これらの商品もお薦め!!

マルチコアドリル

詳細は 03 工具　P.44

チューブカット マイスター

詳細は 03 工具　P.51

フレアリング
マイスター

詳細は 03 工具　P.52

リーム マイスター

詳細は 03 工具　P.51

エアコンピタッとレベル

詳細は 03 工具　P.53

エアコン用
配管パテ

詳細は 05 テープ・パテ類　P.76

エアコン用 配管テープ

詳細は 05 テープ・パテ類　P.76

ボードアンカー

詳細は 06 空調部材　P.81

エアコン架台 エアコンキーパー（樹脂製）

軽量で耐候性・耐荷重性に優れた樹脂製エアコン架台

特　長

- 保管時は重ね置きができ、省スペースでOK
- 中央部にドレンホース差し込みスペースがあるため、ドレンホースの先端部（排水部）を見せないようにも施工可能
- 位置決め用フックとセンター線があるため、仮置きや据え付け作業が楽
- 底面部は滑り止め加工済

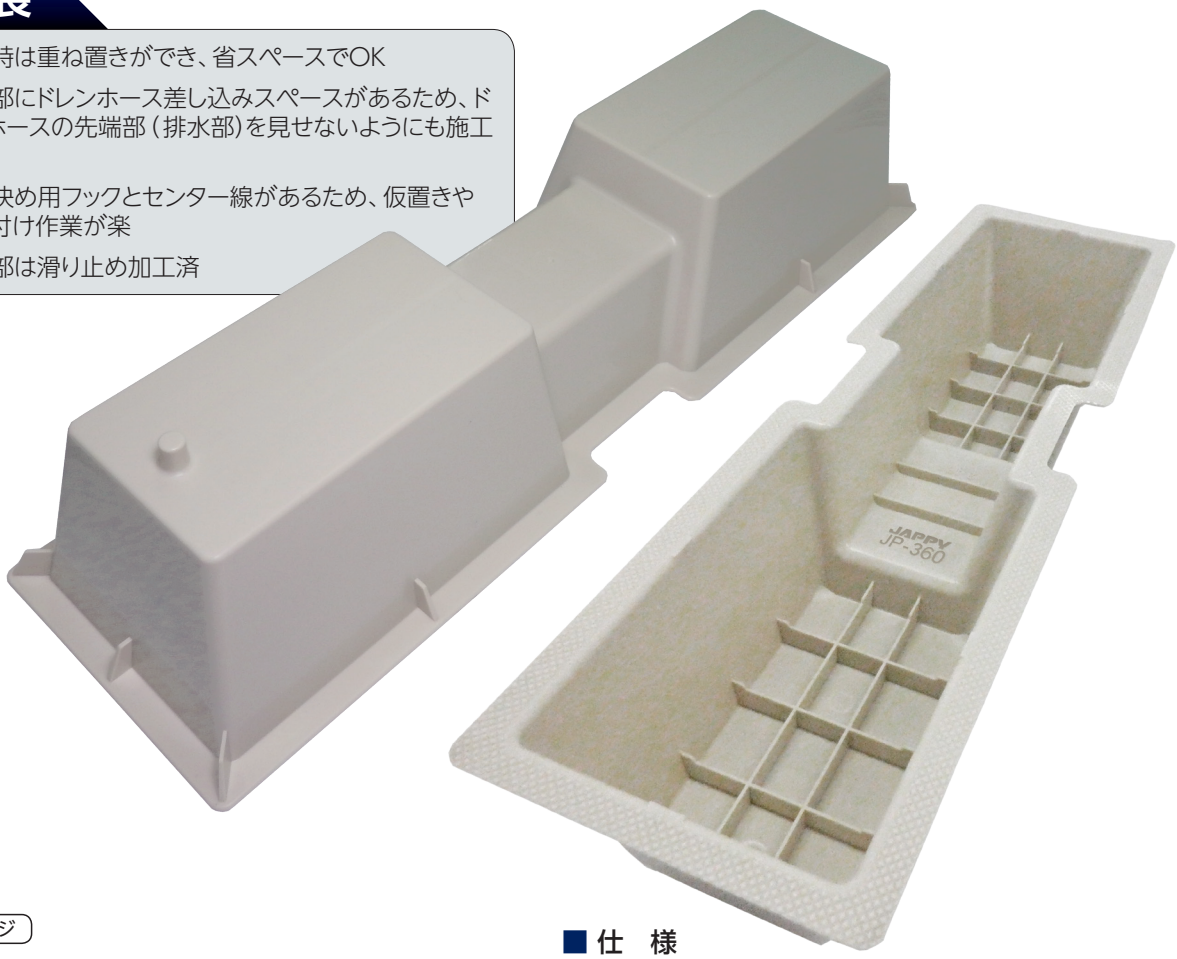

使用イメージ

■仕　様

- 材質:PP
- 色調:アイボリー
- 許容面荷重:588N（60kgf:平地で2個使用時の面荷重）
- 製品表面温度:−10℃〜50℃
- 質量:165g

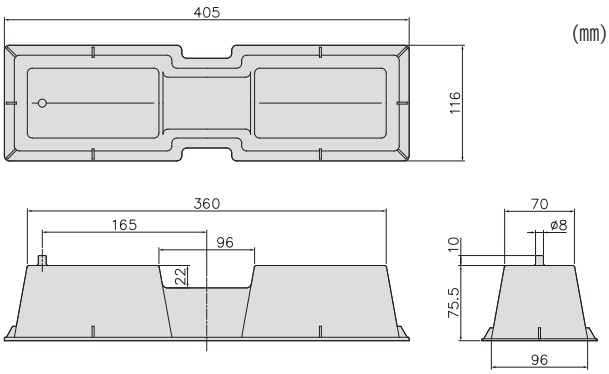

商品コード	品番	サイズ(mm)	標準単価	梱包	出荷単位
690-740-00080	**JP-360**	405×96×75.5	オープン	80個	80個（1箱）

ペアコイル
エアコン架台（樹脂製）
ドレンホース
ドレンキャッチ
断熱パイプラップ
ボードアンカー
エアコン架台（金属製）

エアコン用 ドレンホース

RoHS対応

紫外線に強い、高耐候・高耐久のハイクオリティドレンホース

特　長

- 内管黒の二重管仕様で高耐久を実現（サンシャインウェザーメーター試験2000時間をクリア）

■ 仕　様

- 材質:ポリエチレン(LLDPE)
- 色調:アイボリー
- **直径14、16、18㎜管**に接続可能
- 50㎝ごとに接続口あり、最小許容曲げ半径80㎜

二層構造

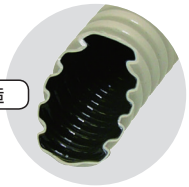

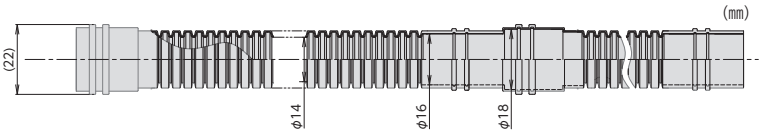

※悪条件の環境下で施工の場合、表面保護が必要です。

商品コード	品番	呼び径φ（㎜）	内径φ（㎜）	長さ（m）	ホース部外径φ（㎜）	最大外径φ（㎜）	標準単価	梱包	出荷単位
690-740-01140	**JHD-14**	14	14	50	18	22	オープン	8箱	1巻（1箱）

室外機ドレン用 ドレンキャッチ

エアコン室外機のドレン水のたれ流し防止に!

▲本体

▲アジャスターS

▲アジャスターM

▲アジャスターL

特　長

- 3種のアジャスターで主要エアコンメーカーの室外機に対応
- 大きな本体で「つたえ漏れ」もしっかりキャッチ
- 本体はジャバラ構造で室外機の底面にフィット

■ アジャスター適合表

アジャスター	ドレン排水穴φ（㎜）	室外機メーカー
S	14	コロナ製
	16	ダイキン製
	18	
M	20	パナソニック製、富士通ゼネラル製
	26	日立製
	30	富士通ゼネラル製
L	25	東芝キヤリア製
	33	三菱電機製
	42	

使用イメージ

取付方法

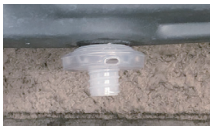

エアコン室外機の底面にアジャスターを取り付け

▶

本体をすきまなく取り付け

▶

ドレンホース（JHD-14）を取り付け（φ14、φ16に適合）

ドレンホースは
06 空調部材　上記

商品コード	品番	セット内容	材質	標準単価	梱包	出荷単位
690-740-00010	**JDC-AP**	本体＋アジャスター S、M、L	PE	オープン	50袋	1袋（1セット）

断熱パイプラップ

結露問題を簡単解決!

使用イメージ

▲アイボリー

▲ブラック

特 長

- 取り付け箇所に合わせてハサミやカッターで自由にカット可能
- 工具不要の簡単作業で省力化
  ・面ファスナー方式で簡単着脱
  ・配管施工後の取付けや点検作業も容易
- 断熱不足による結露問題をスピード解決
- 内側に断熱材（発泡ポリエチレン5㎜）付き

取付前

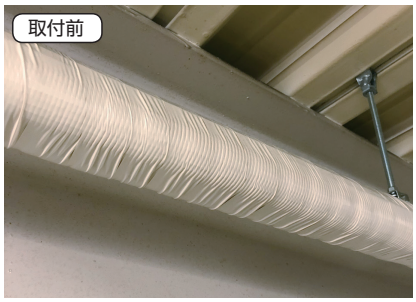

▼

取付後

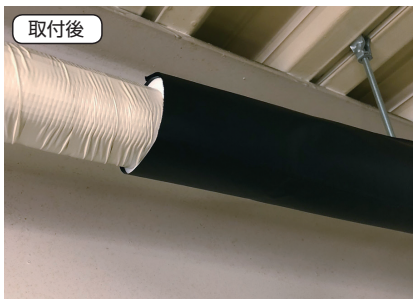

商品コード	品番	色	呼径(㎜)	長さ(㎜)	布幅(㎜)	内径(㎜)	対応径一覧	質量(g)	標準単価	梱包	出荷単位
690-740-00100	**DPW-50I**	アイボリー	φ50	2,000	185	内径:43 (取付可能外周:136)	被覆(単管)5分 被覆(単管)6分 被覆(ペア)2分/3分	208	オープン	10枚	1枚
690-740-00110	**DPW-50B**	ブラック	φ50								
690-740-00120	**DPW-70I**	アイボリー	φ70		248	内径:63 (取付可能外周:199)	被覆(ペア)2分/4分 被覆(ペア)3分/5分 被覆(ペア)3分/6分 被覆(ペア)2分/3分×2セット	268		4枚	
690-740-00130	**DPW-70B**	ブラック	φ70								
690-740-00140	**DPW-100I**	アイボリー	φ100		342	内径:93 (取付可能外周:293)	被覆(ペア)2分/4分×2セット 被覆(ペア)3分/5分×2セット 被覆(ペア)3分/6分×2セット	372		3枚	
690-740-00150	**DPW-100B**	ブラック	φ100								

関連商品

エアコンの配管には
「エアコン用 配管テープ」もお薦め!!

詳細は 05 テープ・パテ類 P.76

ペアコイル
エアコン架台(樹脂製)
ドレンホース
ドレンキャッチ
断熱パイプラップ
ボードアンカー
エアコン架台(金属製)

中空壁用 ボードアンカー

プロップアップ機構の採用で業界トップクラスの引き抜き強度を実現、ワッシャーと一体化した使い勝手の良いパーツ構成

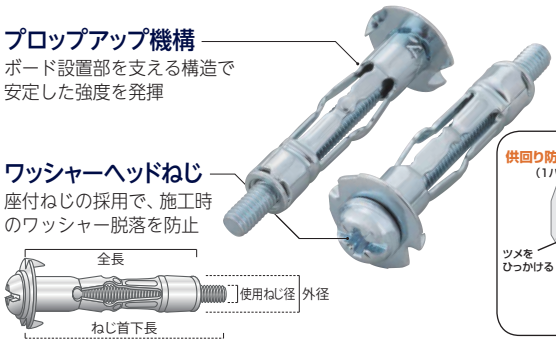

■ 仕　様

- ユニクロメッキ
- 対象母材:中空構造壁
- 用途:照明器具取付け／棚受け取付け／エアコン室内機取付け／カーテンレール取付け／金具、器具等の取付け

使用イメージ

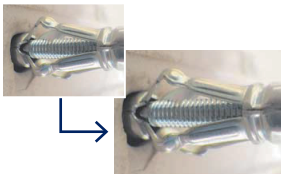

■ 引抜強度(参考値)

母材	ベニヤ板(9.0㎜)	せっこうボード(9.5㎜)	せっこうボード(12.5㎜)
最大引抜強度	0.95kN(アンカー抜け)	0.78kN(母材破壊)	0.88kN(母材破壊)

商品コード	品番	使用ねじ径	ヘッド形状	外径(㎜)	全長(㎜)	ねじ首下長(㎜)	適応板厚(㎜)	下穴径(㎜)	標準単価	梱包	出荷単位
690-193-03000	BA 409-JP	M4	ナベ頭(+−兼用)	6.8	33	41	4〜9.5	9	オープン	5パック(250本)	1パック(50本入)
690-193-03010	BA 412-JP				36.5	43.5	9〜13			5パック(200本)	1パック(40本入)
690-193-03020	BA 416-JP				39	47	9〜16				
690-193-03030	BA 423-JP				46	54	16〜23				

関連商品

エアコン室内機の取付には「エアコンピタッとレベル」をお試しください!

詳細は 03 工具 P.53

エアコン架台 エアコンキーパー(金属製)平地・傾斜地用

RoHS対応

勾配がある場所でも水平に設置ができ、組立も簡単

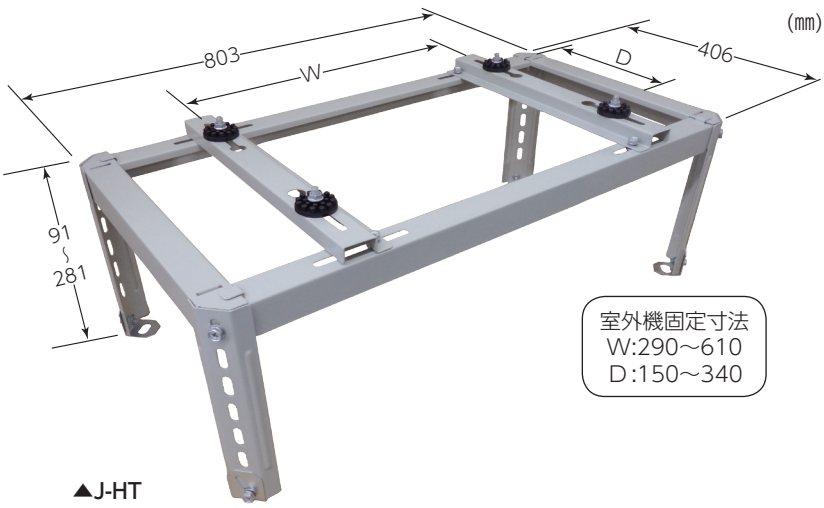

▲J-HT

特　長

- ◉各メーカーの室外機にワイドに対応
- ◉ J-HT:サビに強い溶融亜鉛めっき鋼板に粉体塗装
- ◉ J-HZ:塩害地・工業地帯・積雪地に最適な溶融亜鉛めっき仕上げ

■ 仕　様

- 使用荷重:80kg
- 適用勾配角度:0°〜26°
  直角置勾配角度:0°〜13°

商品コード	品番	材質	仕上げ	質量(kg)	標準単価	梱包	出荷単位
690-740-00060	J-HT	溶融亜鉛めっき鋼板(SGCC)	ポリエステル粉体塗装 アイボリー(5Y8/1)	4.4	￥6,800	1セット	1セット
690-740-00070	J-HZ	冷間圧延鋼板(SPCC)	溶融亜鉛めっき(HDZ35)		￥7,700		

エアコン架台 エアコンキーパー(金属製)傾斜屋根用

伸縮脚で勾配調整がとても簡単、組立も容易

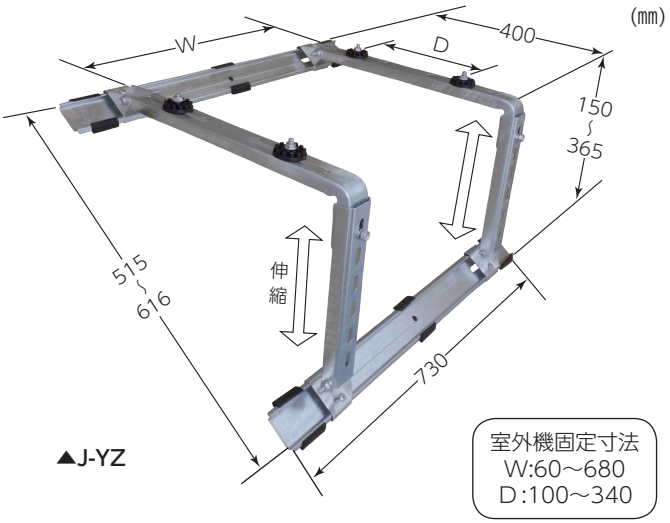

▲J-YZ

室外機固定寸法
W:60～680
D:100～340

特 長

- 各メーカーの室外機にワイドに対応
- J-YT:サビに強い溶融亜鉛めっき鋼板に粉体塗装
- J-YZ:塩害地・工業地帯・積雪地に最適な溶融亜鉛めっき仕上げ

■仕 様

- 使用荷重:80kg
- 屋根勾配角度:12°～34°

商品コード	品番	材質	仕上げ	質量(kg)	標準単価	梱包	出荷単位
690-740-00020	J-YT	溶融亜鉛めっき鋼板(SGCC)	ポリエステル粉体塗装 アイボリー(5Y8/1)	3.1	￥5,500	1セット	1セット
690-740-00030	J-YZ	冷間圧延鋼板(SPCC)	溶融亜鉛めっき(HDZ35)		￥7,300		

エアコン架台 エアコンキーパー(金属製)壁面用

左右にスライドする便利な折り畳み式アーム、簡単組立

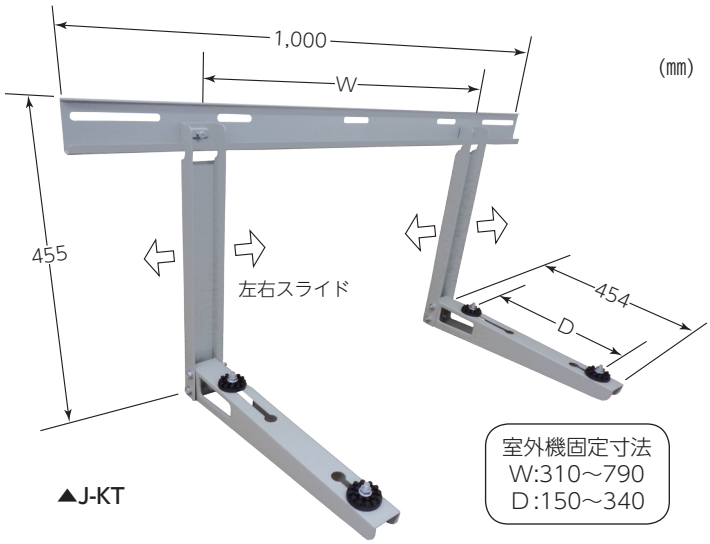

▲J-KT

室外機固定寸法
W:310～790
D:150～340

特 長

- 各メーカーの室外機にワイドに対応
- J-KT:サビに強い溶融亜鉛めっき鋼板に粉体塗装
- J-KZ:塩害地・工業地帯・積雪地に最適な溶融亜鉛めっき仕上げ

■仕 様

- 使用荷重:80kg

商品コード	品番	材質	仕上げ	質量(kg)	標準単価	梱包	出荷単位
690-740-00040	J-KT	溶融亜鉛めっき鋼板(SGCC)	ポリエステル粉体塗装 アイボリー(5Y8/1)	3.7	￥6,400	1セット	1セット
690-740-00050	J-KZ	冷間圧延鋼板(SPCC)	溶融亜鉛めっき(HDZ35)		￥8,200		

空調用ダクト
換気用ガラリ
換気用レジスター
ステンレス線
養生シート
ブルーシート
全ねじボルト
全ねじ天井化粧カバー
ナット・ワッシャー・ボルト
U型金具
Lアングル
Lアングル用アクセサリ
野縁材
天井点検口
宅配ボックス

一般空調用 アルミフレキシブルダクト

RoHS対応

4mを1mに圧縮した、アルミニウム製の一般空調用ダクト

特　長

- 施工が困難な工事でも現場で手軽に取り付け可能
- 軽量で不燃性のため、一般冷暖房空調ダクトに最適
- 現場への搬入、取り扱いがきわめて簡単
- 圧縮時の強度が抜群、破損の心配が大幅に減少

仕　様

- 材質:アルミニウム
- 用途:一般空調用ダクト

商品コード	品番	標準単価	出荷単位
690-710-01100	**JPフレキ100㎜×4m**	￥2,200	12本*1（1箱）
690-710-01150	**JPフレキ150㎜×4m**	￥3,300	6本（1箱）

*1:東日本地区は6本

関連商品

アルミフレキシブルダクトの施工時には
「マルチコアドリル」や
「アルミテープ」もお薦め!!

詳細は 03 工具　P.44

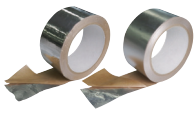

05 テープ・パテ類　P.75

鉄フレキシブルダクト

耐熱性、強度を必要とする場所の冷暖房用ダクトに最適!

TFZ100-JP▲　　TFZ150-JP▲

特　長

- 高強度のスチールフォイルを使用
- 表面にメッキを施しているため錆びにくく、柔軟性あり
- 全長4mを1.2mに圧縮した製品で、収納や保管に大変便利

仕　様

- 材質:亜鉛メッキスチール t0.08
- 最高使用温度100℃

商品コード	品番	口径（㎜）	標準単価	出荷単位
690-710-02100	**TFZ100-JP**	φ100	オープン	6本（1箱）
690-710-02150	**TFZ150-JP**	φ150		6本（1箱）

関連商品

鉄フレキシブルダクトの施工時には
「アルミテープ」もお薦め!!

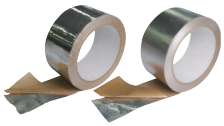

詳細は 05 テープ・パテ類　P.75

JAPPY まめ知識

ガラリ・レジスターの仕様について

■ 素材NSS442M3について

メタリックグレー色のガラリに使用している素材NSS442M3は、磁石には付くが、塩水噴霧試験や亜硫酸ガス腐食試験などの各種試験結果で、SUS304と同等の耐候性を有するステンレス鋼

■ メタリックグレー色について

表面処理がメタリックグレー塗装のガラリ品は、カチオン電着下地塗装というOA機器や自動車のボディー等にも使用される、下地塗装の上にメタリックグレー色を塗装をした製品で、従来品より一層の耐食性に優れた製品

■ 防虫網のメッシュについて

金属製のガラリとレジスターに使用されている防虫網には
#10と#12があり、
#10とは1インチ（25.4㎜）に10メッシュ
#12とは1インチ（25.4㎜）に12メッシュの製品
網目の大きさは
#10防虫網の線径はφ0.32で、網目1つの内寸は2.22㎜角
#12防虫網の線径はφ0.29で、網目1つの内寸は1.82㎜角
樹脂製レジスターのJKS□□□AWHの樹脂製防虫網は、
柱幅1㎜で、網目1つの内寸は2.3㎜角

■ 水止めのあり・なしについて

水止めは雨水の侵入を防ぐためのもので、水止めが付いているものは風による雨水の侵入が想定されるような箇所向けの製品

■ 屋内に換気扇などの強制換気設備がある場合のモデル選定について

使用中に目詰まりが発生するため、『防虫網なし』の仕様を、また換気ファンの圧力損失を少なくするため、『水止めなし』の仕様のガラリを選択のこと

■ 防火ダンパーについて

当カタログに掲載する防火ダンパー付きの製品には、認定を取得していない簡易防火ダンパー付きの製品と、認定を受けた、特定防火設備該当品防火ダンパー付き製品の2種類

換気用ガラリ 簡易防火ダンパー用 温度ヒューズ

RoHS対応

特　長

◉ 簡易防火ダンパー72℃温度ヒューズを取り替えて、120℃にする製品

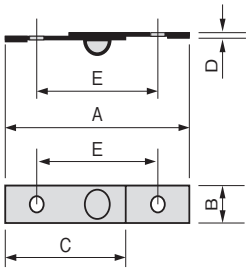

商品コード	品番	公称作動温度（℃）	使用ダンパー	材質（本体）	寸法（㎜）					標準単価	梱包	出荷単位
					A	B	C	D	E			
690-710-22120	**UK-OFH120**	120	回転式	銅製	35	10	23	3	27	オープン	10個	1個

対応換気用ガラリ

	100タイプ	150タイプ
外壁用 U型フード付 07 設備部材 P.85	UK-UGEN100SDJ-M UK-UGEN100SDJ-MA	UK-UGEN150SDJ-M UK-UGEN150SDJ-MA

	100タイプ	150タイプ
外壁用 丸型フード付 07 設備部材 P.86	UK-GSN100SDJ-M UK-GSN100SDJ-MA UK-GN 100SDJ-MA	UK-GSN150SDJ-M UK-GSN150SDJ-MA UK-GN 150SDJ-MA

空調用ダクト
換気用ガラリ
換気用レジスター
ステンレス線
養生シート
ブルーシート
全ねじボルト
全ねじ天井化粧カバー
ナット・ワッシャー・ボルト
U型金具
Lアングル
Lアングル用アクセサリ
野縁材
天井点検口
宅配ボックス

換気用ガラリ (外壁用 U型フード付)

RoHS対応

自然給排気用 UK-UGENタイプ

▲ヘアライン

▲メタリックグレー

■ 付属品

●木ねじ⌀4×25㎜ 2本(SUS305)(ヘアライン仕上げ製品のみ)

防火ダンパー無

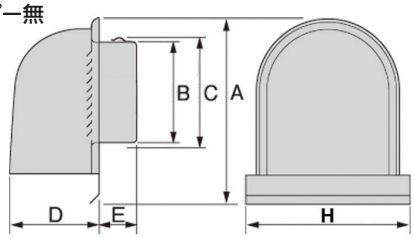

簡易防火ダンパー付き*2

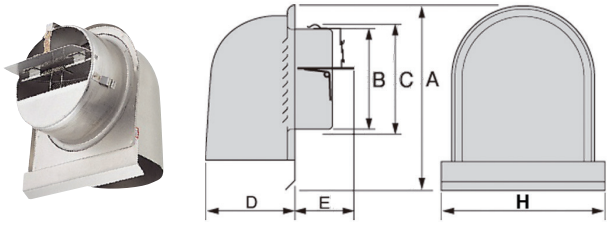

特定防火設備該当品防火ダンパー付き*3*4

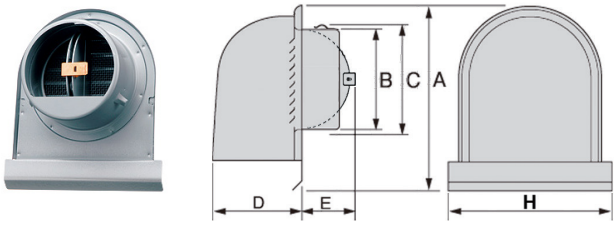

パイプ内径		A (㎜)	B (㎜) ヘアライン仕上げ	B (㎜) メタリックグレー	C (㎜)	D (㎜)	E (㎜) ヘアライン仕上げ	E (㎜) メタリックグレー	H (㎜)
100タイプ	防火ダンパー無	175	97	97	111	86	50	50	157
	防火ダンパー付	175	97	98	111	86	76	50	157
150タイプ	防火ダンパー無	230	145	145	160	130	60	60	207
	防火ダンパー付	230	146	145	160	130	93	77	207

商品コード	品番	適用パイプ内径 (㎜)	材質	フード表面仕上げ	防火ダンパー (品番:D)	水止め高さ (㎜) (品番:M)	金網 (メッシュ) (品番:A)	標準単価	梱包	出荷単位
690-710-00110	UK-UGEN100SJ*1	100 (98～111)	SUS 304	ヘアライン (品番:100S)	—	—	—	¥2,200	24個	1個
690-710-00120	UK-UGEN100SJ-A				—	—	#12	¥2,200		
690-710-00100	UK-UGEN100SJ-M				—	22	—	¥2,200		
690-710-00090	UK-UGEN100SJ-MA				—	22	#12	¥2,200		
690-710-20270	UK-UGEN100SDJ-M				付き*2	22	—	¥3,800		
690-710-20150	UK-UGEN100SDJ-MA				付き*2	22	#12	¥3,800		
NEW 690-710-20830	UK-UGEN100MJ*1		NSS 442M3	メタリックグレー (品番:100M)	—	—	—	¥2,200		
NEW 690-710-20840	UK-UGEN100MJ-A				—	—	#12	¥2,200		
NEW 690-710-20850	UK-UGEN100MJ-M				—	22	—	¥2,200		
NEW 690-710-20860	UK-UGEN100MJ-MA				—	22	#12	¥2,200		
NEW 690-710-20870	UK-UGEN100MDJ-M				付き*3	22	—	¥3,880		
NEW 690-710-20880	UK-UGEN100MDJ-MA				付き*3	22	#12	¥3,880		
690-710-00150	UK-UGEN150SJ*1	150 (146～160)	SUS 304	ヘアライン (品番:150S)	—	—	—	¥4,000	12個	
690-710-00160	UK-UGEN150SJ-A				—	—	#12	¥4,000		
690-710-00140	UK-UGEN150SJ-M				—	50	—	¥4,000		
690-710-00130	UK-UGEN150SJ-MA				—	50	#12	¥4,000		
690-710-20290	UK-UGEN150SDJ-M				付き*2	50	—	¥6,000		
690-710-20170	UK-UGEN150SDJ-MA				付き*2	50	#12	¥6,000		
NEW 690-710-20890	UK-UGEN150MJ*1		NSS 442M3	メタリックグレー (品番:150M)	—	—	—	¥3,600		
NEW 690-710-20900	UK-UGEN150MJ-A				—	—	#12	¥3,600		
NEW 690-710-20910	UK-UGEN150MJ-M				—	30	—	¥3,600		
NEW 690-710-20920	UK-UGEN150MJ-MA				—	30	#12	¥3,600		
NEW 690-710-20930	UK-UGEN150MDJ-M				付き*4	30	—	¥5,800		
NEW 690-710-20940	UK-UGEN150MDJ-MA				付き*4	30	#12	¥5,800		

*1:水止めなし、金網なしモデルは強制換気設備でも使用可能　*2:簡易防火ダンパー 72℃温度ヒューズ付き
*3:特定防火設備該当品防火ダンパー 72℃温度ヒューズ付き　*4:特定防火設備該当品防火ダンパー 120℃温度ヒューズ付き

ガラリの仕様について詳細は 07 設備部材 P.84

換気用ガラリ（外壁用 丸型フード付）

RoHS対応

自然給排気用 UK-GSN / UK-GNタイプ

■ 付属品

● 木ねじ⌀4×25㎜ 2本（SUS305）（ヘアライン仕上げ製品のみ）

▲ヘアライン

▲メタリックグレー

防火ダンパー無

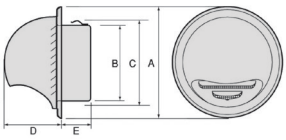

簡易防火ダンパー付き*2

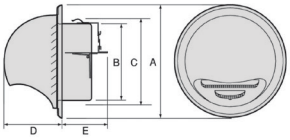

特定防火設備該当品
防火ダンパー付き*3*4

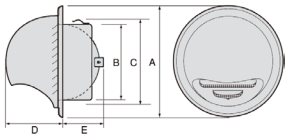

パイプ内径		A（㎜）	B（㎜）		C（㎜）	D（㎜）	E（㎜）	
			ヘアライン仕上げ	メタリックグレー			ヘアライン仕上げ	メタリックグレー
100タイプ	防火ダンパー無	148	97	97	111	77	46	46
	防火ダンパー付	148	98	97	111	77	73	46
150タイプ	防火ダンパー無	213	145	145	160	115	56	56
	防火ダンパー付	213	146	145	160	115	88	76

商品コード	品番	適用パイプ内径（㎜）	材質	フード表面仕上げ	防火ダンパー（品番:D）	水止め高さ（㎜）（品番:M）	金網（メッシュ）（品番:A）	標準単価	梱包	出荷単位
690-710-00030	UK-GSN100SJ*1	100（98～111）	SUS304（品番：GSN）	ヘアライン（品番：100S）	—	—	—	¥1,680	36個	1個
690-710-00040	UK-GSN100SJ-A				—	—	#12	¥1,680		
690-710-00020	UK-GSN100SJ-M				—	22	—	¥1,680		
690-710-00010	UK-GSN100SJ-MA				—	22	#12	¥1,680		
690-710-21120	UK-GSN100SDJ-M				付き*2	22	—	¥3,280		
690-710-21110	UK-GSN100SDJ-MA				付き*2	22	#12	¥3,280		
690-710-00210	UK-GSN100PJ-MA			電解研磨（品番：100P）	—	22	#12	¥1,720		
690-710-20010	UK-GN 100SJ-M		SUS316（品番：GN）	ヘアライン（品番：100S）	—	22	—	¥2,000		
690-710-20020	UK-GN 100SJ-MA				—	22	#12	¥2,000		
690-710-20040	UK-GN 100SDJ-MA				付き*2	22	#12	¥3,600		
NEW 690-710-20710	UK-GN 100MJ*1		NSS 442M3（品番：GN）	メタリックグレー（品番：100M）	—	—	—	¥1,560		
NEW 690-710-20720	UK-GN 100MJ-A				—	—	#12	¥1,560		
NEW 690-710-20730	UK-GN 100MJ-M				—	22	—	¥1,560		
NEW 690-710-20740	UK-GN 100MJ-MA				—	22	#12	¥1,560		
NEW 690-710-20750	UK-GN 100MDJ-M				付き*3	22	—	¥3,400		
NEW 690-710-20760	UK-GN 100MDJ-MA				付き*3	22	#12	¥3,400		
690-710-00070	UK-GSN150SJ*1	150（146～160）	SUS304（品番：GSN）	ヘアライン（品番：150S）	—	—	—	¥3,320	12個	
690-710-00080	UK-GSN150SJ-A				—	—	#12	¥3,320		
690-710-00060	UK-GSN150SJ-M				—	50	—	¥3,320		
690-710-00050	UK-GSN150SJ-MA				—	50	#12	¥3,320		
690-710-21140	UK-GSN150SDJ-M				付き*2	50	—	¥5,320		
690-710-21130	UK-GSN150SDJ-MA				付き*2	50	#12	¥5,320		
690-710-00220	UK-GSN150PJ-MA			電解研磨（品番：150P）	—	50	#12	¥3,640		
690-710-20080	UK-GN 150SJ-M		SUS316（品番：GN）	ヘアライン（品番：150S）	—	50	—	¥3,800		
690-710-20090	UK-GN 150SJ-MA				—	50	#12	¥3,800		
690-710-20110	UK-GN 150SDJ-MA				付き*2	50	#12	¥5,800		
NEW 690-710-20770	UK-GN 150MJ*1		NSS 442M3（品番：GN）	メタリックグレー（品番：150M）	—	—	—	¥3,000		
NEW 690-710-20780	UK-GN 150MJ-A				—	—	#12	¥3,000		
NEW 690-710-20790	UK-GN 150MJ-M				—	30	—	¥3,000		
NEW 690-710-20800	UK-GN 150MJ-MA				—	30	#12	¥3,000		
NEW 690-710-20810	UK-GN 150MDJ-M				付き*4	30	—	¥5,200		
NEW 690-710-20820	UK-GN 150MDJ-MA				付き*4	30	#12	¥5,200		

*1:水止めなし、金網なしモデルは強制換気設備でも使用可能　*2:簡易防火ダンパー 72℃温度ヒューズ付き
*3:特定防火設備該当品防火ダンパー 72℃温度ヒューズ付き　*4:特定防火設備該当品防火ダンパー 120℃温度ヒューズ付き

ガラリの仕様について詳細は 07 設備部材 P.84

空調用ダクト
換気用ガラリ
換気用レジスター
ステンレス線
養生シート
ブルーシート
全ねじボルト
全ねじ天井化粧カバー
ナット・ワッシャー・ボルト
U型金具
Lアングル
Lアングル用アクセサリ
野縁材
天井点検口
宅配ボックス

換気用ガラリ（外壁用 フラット型フード付）

RoHS対応

自然給排気用 UK-FNタイプ

特　長

◉ フラット型のスタンダードタイプ

■ **仕上げ**
●ヘアライン・艶消しクリヤー

■ **材　質**
●SUS304

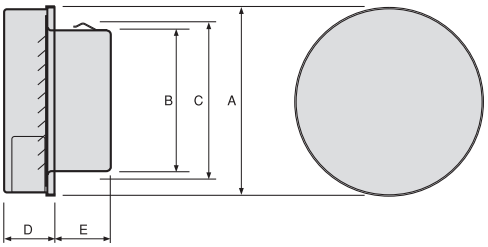

商品コード	品番	適用パイプ内径（㎜）	水止め高さ（㎜）	金網（メッシュ）	有効換気面積（㎠）	寸法（㎜） A	B	C	D	E	標準単価	梱包	出荷単位
690-710-26010	**UK-FN100SJ-MA**	100φ	22	#12	47.0	147	97	111	47	50	¥2,320	36個	1個
690-710-26020	**UK-FN150SJ-MA**	150φ	50		105.7	193	145	160	52	57	¥4,600	12個	

ガラリの仕様について詳細は 07 設備部材 P.84

換気用ガラリ（外壁用 フラット型フード付）

RoHS対応

自然給排気用 UK-FENタイプ（水切付ガラリ）

特　長

◉ 水切付のため、雨水による外壁面の汚れを軽減

■ **仕上げ**
●ヘアライン・艶消しクリヤー

■ **材　質**
●SUS304

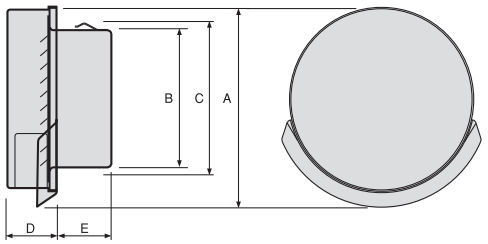

商品コード	品番	適用パイプ内径（㎜）	水止め高さ（㎜）	金網（メッシュ）	有効換気面積（㎠）	寸法（㎜） A	B	C	D	E	標準単価	梱包	出荷単位
690-710-26110	**UK-FEN100SJ-MA**	100φ	22	#12	47.0	160	97	111	47	50	¥2,720	36個	1個
690-710-26120	**UK-FEN150SJ-MA**	150φ	50		105.7	207	145	160	52	57	¥5,200	12個	

ガラリの仕様について詳細は 07 設備部材 P.84

換気用ガラリ（外壁用 フラット型フード付）

RoHS対応

自然給排気用 UK-FSNタイプ（フードビス脱着式）

特 長

◉ フラット型スリムタイプ・フードビス脱着式

■ 仕上げ
●メタリックグレー塗装

■ 材 質
●SUS304

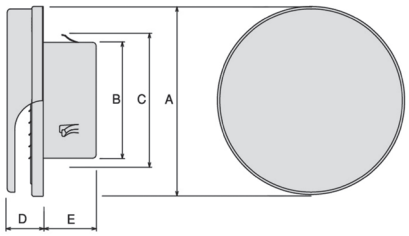

商品コード	品番	適用パイプ内径（㎜）	水止め高さ（㎜）	金網（メッシュ）	有効換気面積（㎠）	寸法（㎜） A	B	C	D	E	標準単価	梱包	出荷単位
690-710-20690	**UK-FSN100MJ-MA**	100φ	22	#10	52.5	158	97	111	30	45	￥2,680	36個	1個
690-710-20700	**UK-FSN150MJ-MA**	150φ	30		124.1	194	145	160	37	62	￥4,200	12個	

ガラリの仕様について詳細は 07 設備部材 P.84

換気用ガラリ（外壁用 丸型フードなし）

RoHS対応

自然給排気用 UK-SGNタイプ

特 長

◉ フードなしタイプ

■ 仕上げ
●電解研磨処理

■ 材 質
●SUS304

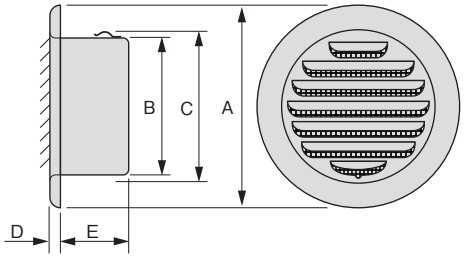

商品コード	品番	適用パイプ内径（㎜）	水止め高さ（㎜）	金網（メッシュ）	有効換気面積（㎠）	寸法（㎜） A	B	C	D	E	標準単価	梱包	出荷単位
690-710-20180	**UK-SGN100SJ-MA**	100φ	22	#12	49.2	144	97	111	10	50	￥1,480	36個	1個
690-710-20190	**UK-SGN150SJ-MA**	150φ	50		106.0	197	145	160	10	63	￥2,800	24個	

ガラリの仕様について詳細は 07 設備部材 P.84

空調用ダクト
換気用ガラリ
換気用レジスター
ステンレス線
養生シート
ブルーシート
全ねじボルト
全ねじ天井化粧カバー
ナット・ワッシャー・ボルト
U型金具
Lアングル
Lアングル用アクセサリ
野縁材
天井点検口
宅配ボックス

換気用レジスター（内壁用 スライド式開閉）

RoHS対応

樹脂製内壁用の自然給排気口角型レジスター、3タイプのフィルタを選択可能

特　長

- 直感で操作できるスライド開閉式
- フィルタお掃除も簡単

① 防虫網		●フィルターは抗菌仕様のABS樹脂（防虫網タイプ） ●シリーズの中で最もリーズナブル ●メンテナンスが簡単でフィルター交換も不要
② ハニカムメッシュフィルター		●フィルターはエアコンなどに使われるハニカムメッシュタイプ ●防カビ・抗菌フィルター仕様で防虫網タイプ以上の清潔をお求めの方に ●フィルター交換は不要のためランニングコストがかからず、メンテナンスも簡単
③ 高性能不織布フィルター	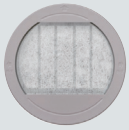	●捕集効率73%の高性能不織布フィルター ●エアーダスト（花粉や粉塵・綿埃）の侵入を大幅に軽減

■ 材　質

- 耐候性ASA樹脂

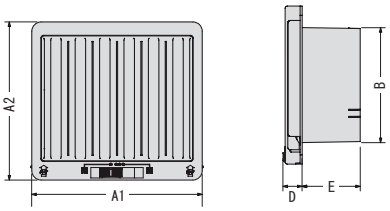

商品コード	品番	フィルター	適用パイプ内径（㎜）	寸法（㎜） A1	A2	B	D	E	標準単価	梱包	出荷単位
690-710-40050	**JKS100AWH**	①	φ100	147	136	98	16.8	50	オープン	24個	1個
690-710-40060	**JKS100MWH**	②									
690-710-40070	**JKS100FWH**	③									
690-710-40080	**JKS150AWH**	①	φ150	217	198	148	19.7	50		12個	
690-710-40090	**JKS150MWH**	②									
690-710-40100	**JKS150FWH**	③									

防虫網の仕様について詳細は 07 設備部材 P.84

換気用レジスター（内壁用 プッシュ式開閉）

RoHS対応

プッシュ式の樹脂製内壁用自然給排気口

特　長

- 外気浄化フィルター
- 捕集効率花粉粒30μで80%
- 風量調節可（3段階調節式）

■ 材　質

- ABS樹脂

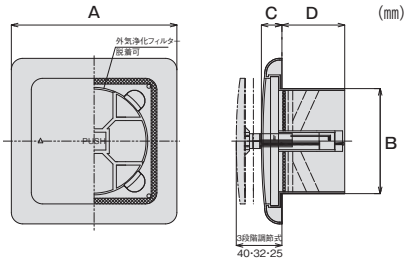

商品コード	品番	適用パイプ内径（㎜）	寸法（㎜） A	B	C	D	標準単価	梱包	出荷単位
690-710-40010	**RX-100F**	φ100	145	97	18	55	￥2,000	24個	1個
690-710-40020	**RX-150F**	φ150	195	147	18	55	￥3,000	12個	