2017B
JAPPY 総合カタログ

JAPPY

JAPPY

日本の電気工事をＨＡＰＰＹに。

電気工事に必要な部材を中心に
商品企画、製品開発、流通加工、デリバリにこだわり、
より良い商品をお客様にご提供します！

商品企画

多数のお取引メーカー様の
製品から特長のある製品をセレクト

製品開発

電気工事の作業性、経済性、
安全性をサポートする
オリジナル製品開発

流通加工

流通チャネルに合わせた
包装単位に加工

デリバリ

北海道から九州まで
8物流拠点に在庫を配置

新商品

LED盤内照明

詳細はP10

電工偏芯ニッパ

詳細はP34

天井点検口

詳細はP52

ペアコイル

詳細はP53

U型ケーブルハンガー

詳細はP75

電線管用保護キャップ

詳細はP91

自己融着性絶縁テープ JJテープ

詳細はP37/P98

LANケーブル

詳細はP106

INDEX

照明

▶P7 LED防犯灯

▶P8 ソーラーポールライト

▶P9 直管形LEDランプ

▶P10 LED盤内照明

▶P11 住宅用LED照明

▶P12 LED通路灯

▶P13 仮設照明用パーツ

計測器

▶P14 アナログマルチメータ

▶P14 デジタルマルチメータ

▶P15 マグネット付テスタ

▶P16 検電機能付テスタ

▶P17 デジタルクランプメータ

▶P17 ミニACクランプメータ

▶P18 非接触検相器

▶P18 検相・検電器

▶P19 配線チェッカ

▶P20 防塵防水AC検電器

▶P20 AC/DC検電器

▶P21 金属検出機能付検電器

▶P21 デジタル騒音計

▶P22 赤外線放射温度計

▶P22 デジタル照度計

▶P23 デジタル風速計

▶P23 デジタル回転計

電源・配線器具

▶P24 USBコンセント

▶P25 盗電防止コンセントカバー

▶P25 スイッチカバー コンセントカバー

▶P26 スゴ枠

▶P26 ポッキンプラグ

▶P27 OAタップ

▶P27 スリムショートタップ

▶P28 延長コード

▶P29 単相降圧トランス

▶P31 差込形電線コネクタ QLX

▶P32 ワンタッチコネクタ

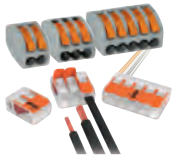

INDEX

工具・安全用品

▶P33 圧着工具
▶P33 強力電工はさみ
▶P34 電工偏芯ニッパ 新 NEW ITEM
▶P34 ハンドクリーナータオル
▶P35 養生ポリエチレンシート
▶P35 養生テープ
▶P36 ブルーシート
▶P36 布粘着テープ
▶P37/98 自己融着性絶縁テープ JJテープ 新 NEW ITEM
▶P37/51 アルミテープ
▶P38/98 ビニルテープ
▶P38/54 エアコン配管テープ
▶P39 JAPPY耐切創手袋
▶P39 JAPPY牛革フィット
▶P40 JAPPYフィット
▶P40 JAPPYソフト
▶P41 マルチ切断砥石
▶P41 スパッタシート
▶P42 切粉ブロッカー
▶P42 JAPPYマーカー
▶P43 JAPPY安心クッション
▶P44 JAPPYバスケット
▶P44 たっちBAG

空調・換気

▶P45/46 外壁用ガラリ（フラット型フード付）
▶P46 外壁用ガラリ（フラット型フードなし） UK-SGN
▶P47 外壁用ガラリ（U型フード付）
▶P48 外壁用ガラリ（丸型フード付）
▶P48 防火ダンパー用温度ヒューズ
▶P49 換気用レジスター（内壁用 金属製）
▶P49 換気用レジスター（内壁用 樹脂製）
▶P50 換気用レジスター 丸型（樹脂製）
▶P50 換気用レジスター 角型 フィルター付（樹脂製）
▶P51 アルミフレキシブルダクト
▶P37/51 アルミテープ
▶P52 天井点検口 新 NEW ITEM
▶P53 ペアコイル 新 NEW ITEM
▶P53 エアコン用ドレンホース
▶P38/54 エアコン配管テープ
▶P54 エアコン用配管パテ
▶P55 ボードアンカー
▶P56 タイシール

INDEX

配線アクセサリ

▶P56 エポキシパテ
▶P57 ピンサドル
▶P57 パイピタ
▶P58 カクピタ
▶P58 パイピタ・カクピタ用接着剤
▶P59 絶縁ステップル
▶P59 ワイヤーステッカー
▶P60 マウントベース
▶P60 綿名札
▶P61 ぴたっ！とチューブ
▶P61 絶縁チューブ
▶P62 モール
▶P63 Nダクト
▶P65 全ねじボルト
▶P65 ボルトカバー
▶P65 ボルト・ワッシャー
▶P66 Lアングル・U型金具

結束・支持材

▶P67 ケーブルしばりひも
▶P67 ステンレス線
▶P68 鉄ソフトバインド線
▶P68 カラーワイヤー
▶P69 自在バンド
▶P70 ステンレスバンド
▶P71 ステンレスバンドセット
▶P71 樹脂バンドセット
▶P72 樹脂バンド
▶P73 リサイクロック
▶P75 U型ケーブルハンガー

配電盤アクセサリ

▶P76 ボルトカバー
▶P77 DINレール
▶P78 DINレールカッター
▶P79 MCCBロック
▶P79 ドアロック
▶P80 SFチューブ
▶P81 スパイラルチューブ
▶P82 コルゲートチューブ
▶P83 ノイズシールドチューブ
▶P84 ホック付チューブ
▶P85 サーモキャップ
▶P87 サーモタイ
▶P88 サーモマーカー
▶P88 あんでんシート
▶P89 点滅標示器

INDEX

電線管アクセサリ

▶P90 プルボックス
▶P91 電線管用保護キャップ
▶P92 スーパー防水グランド
▶P93 ベークノズル
▶P94 絶縁ゴムブッシング
▶P95 ステンレスサドル

絶縁処理材

▶P96 パワージェル
▶P97 熱収縮チューブ
▶P37/98 自己融着性絶縁テープ JJテープ
▶P38/98 ビニルテープ
▶P99 端末処理用部材 ブラケット
▶P99 端末処理用部材 ゴムスペーサー
▶P100 端末処理用部材 雨覆い
▶P100 端末処理用部材 引込管防水ゴムカバー
▶P101 端末カバー 二叉・三叉分岐

ケーブル

▶P102 ビニル絶縁電線 KIV
▶P102 VFF ビニル平形コード
▶P103 HFA(HP) 耐熱電線
▶P103 警報用 AE(FA) 線
▶P104 同軸ケーブル
▶P105 電話用ケーブル
▶P105 RJ45 モジュラープラグ
▶P106 LAN ケーブル TPCC
▶P106 LAN ケーブル WLC

オリジナル

▶P107 JAPPY オリジナルラック
▶P107 JAPPYオリジナルテープ

ケーブル防災

▶P108 IKG 耐火プラグ
▶P109 IKD-N 耐火テープ
▶P110 IKS-N 耐火シート
▶P110 IKC 耐火キャップ
▶P111 IKA 耐火パテ
▶P111 IKA-S 耐火パテ
▶P111 IKK 耐火コンセント
▶P112 IKW 耐火遮音カバー
▶P112 IKT 耐火パテラック
▶P112 IPF 耐火パテ
▶P113 IKP 耐火ピロー

LED防犯灯 JLE-133-8L(光センサーなし) JLE-133S-8L(光センサー付き)

RoHS対応　JAPPYラック対象品

図面PDF
チラシPDF

■製造元：かがつう株式会社

優良防犯機器 RBSS

消費電力7.5WでHF40W相当！
なんと約84%もエコ！
クラスB+ 設置間隔 17m！

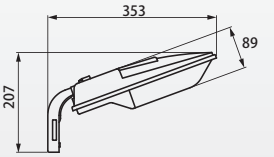

Point 1 錆に強い！
本体は耐候性プラスチック(ASA樹脂)を採用
アームは高耐食性の溶融メッキ鋼板を採用

Point 2 長寿命LED採用！
光源は長寿命(60,000時間)のLEDを採用

Point 3 コンパクトで軽量！
器具重量は 0.8 kg（20W 蛍光防犯灯は 2.2 kg）

商品コード	品番	定格電圧	梱包	出荷単位
690-261-00080	JLE-133-8L(光センサーなし) RBSS	100V (50/60Hz)	10台	1台
690-261-00090	JLE-133S-8L(光センサー付き) RBSS			

RBSS 優良防犯機器 認定品

【RBSS機器認定の適合商品についての免責事項】

CO_2排出量／電力消費量84%削減(HF40Wとの比較)

器具型式	FL20W器具 FAO-1502L		LED10VA器具 JLE-133(S)-8L		HF40W器具 KH-306BS
クラスBの設置間隔(クラスB+)	14m(14m)	5m(3m)アップ	19m(17m)	4m(3m)アップ	15m(14m)
定格電力	23W	約67%削減	7.5W	約84%削減	47W
電灯料金区分	20～40W	2ランク下の契約	10Wまで	3ランク下の契約	40～60W
年間電気料金	3,252円	約50%削減	1,632円	約62%削減	4,332円
ランプ寿命	8,500時間	約7倍の長寿命	60,000時間	約10倍の長寿命	6,000時間
年間CO_2排出量	39.6kg	約67%削減	12.9kg	約84%削減	80.8kg

●電気料金は東京電力(株)「電気料金単価表」(税込み)公衆街路灯A(平成26年3月1日実施)による　●CO_2排出係数:0.43kg-CO_2/kWh　●年間点灯時間は4,000時間で算出

■基本性能

型式	ランプ	本体	グローブ	標準色	質量(kg)	防塵・防水性能	器具光束(lm)	定格電力(W)	固有エネルギー消費効率(lm/W)	光源寿命(h)※1	相関色温度(K)	平均演色評価数(Ra)	耐雷サージ(kV)※2	定格入力電流(A)	定格入力容量(電力会社申請入力容量)(VA)
JLE-133S-8L	LED	ASA樹脂	アクリル	アイボリー	0.8	IP44	760	7.5	101.3	60,000	5,000	70	15	0.084	8.4
JLE-133-8L								7.2	105.6					0.081	8.1

★調光できません　※1:光束維持率70%　※2:コモンモード　■周囲温度:-10~35℃の範囲でご使用ください

≪製造元≫ かがつう株式会社　〒245-0052　神奈川県横浜市戸塚区秋葉町139番地　http://www.kagainc.co.jp/
≪お問い合せ先≫ かがつう株式会社 大阪営業所　〒564-0053　大阪府吹田市江の木町17-1 コンパーノビル404　TEL 06-6337-9541(代)

ソーラーポールライト

JAPPY ラック対象品

【特長】
- コンパクトな外観で多彩な景観を演出
- 簡単設置で電気工事不要！

(ソーラーパネルに直射日光が長時間あたる場所に設置してください。)
※バッテリーは未接続状態のため設置前に接続作業が必要です。

スリムタイプ　80㎝タイプ　60㎝タイプ　1mタイプ

設置例　点灯前

設置例　点灯時

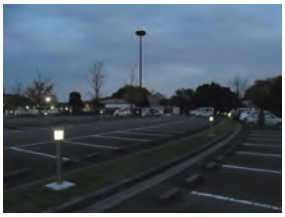

点灯サイクル図

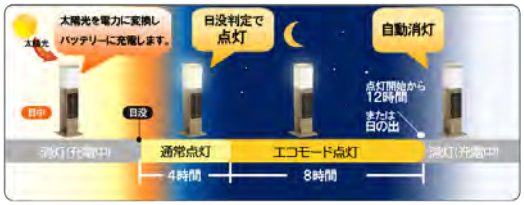

		スリムタイプ・80㎝タイプ	60㎝タイプ・1mモデル
照明部	LED個数	6個	12個
	明るさ	5W白熱電球相当	10W白熱電球相当
	点灯時間	点灯開始～最大約12時間	
発電部	種 類	単結晶シリコン	
	定格出力	1W	2W
蓄電部	種 類	ニッケル水素バッテリー	
	電圧/容量	4.8V/2.2Ah	6.0V/4.0Ah
	寿命	約3～5年でバッテリー交換が必要	

スリムタイプ　(H1:465㎜　h1:315㎜)

商品コード	品番	本体色	光源	梱包	出荷単位
690-251-00310	SPL-SL-WHS	シルバー	白色 LED	12本	1本
690-251-00320	SPL-SL-ORS		電球色 LED		
690-251-00420	SPL-SL-WHB	ブラック	白色 LED		
690-251-00410	SPL-SL-ORB		電球色 LED		

■本体材質：ステンレス製 ■本体重量：約1.5kg ■付属品：15㎝U字アンカー2本

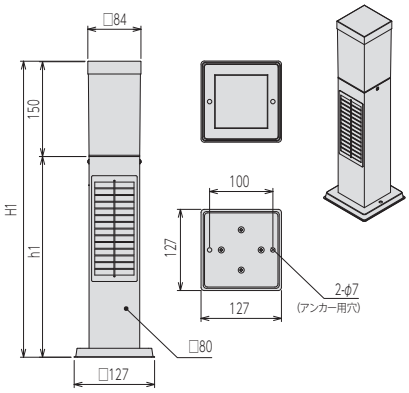

スリムタイプ H:800モデル　(H1:765㎜　h1:615㎜)

商品コード	品番	本体色	光源	梱包	出荷単位
690-251-00470	SPL-SLH-WHS	シルバー	白色 LED	9本	1本
690-251-00480	SPL-SLH-ORS		電球色 LED		
690-251-00490	SPL-SLH-WHB	ブラック	白色 LED		
690-251-00500	SPL-SLH-ORB		電球色 LED		

■本体材質：ステンレス製 ■本体重量：約1.7kg ■付属品：15㎝U字アンカー2本

60㎝タイプ　(H2:600㎜　h2:415㎜)

商品コード	品番	本体色	光源	梱包	出荷単位
690-251-00430	SPL-06-WH	シルバー	白色 LED	4本	1本
690-251-00450	SPL-06-OR		電球色 LED		
690-251-00440	SPL-06-WHB	ブラック	白色 LED		
690-251-00460	SPL-06-ORB		電球色 LED		

■本体材質：ステンレス製 ■本体重量：約2.8kg ■付属品：20㎝U字アンカー3本

1mタイプ　(H2:1000㎜　h2:815㎜)

商品コード	品番	本体色	光源	梱包	出荷単位
690-251-00510	SPL-10-WH	シルバー	白色 LED	4本	1本
690-251-00520	SPL-10-OR		電球色 LED		
690-251-00530	SPL-10-WHB	ブラック	白色 LED		
690-251-00540	SPL-10-ORB		電球色 LED		

■本体材質：ステンレス製 ■本体重量：約3.5kg ■付属品：30㎝U字アンカー3本

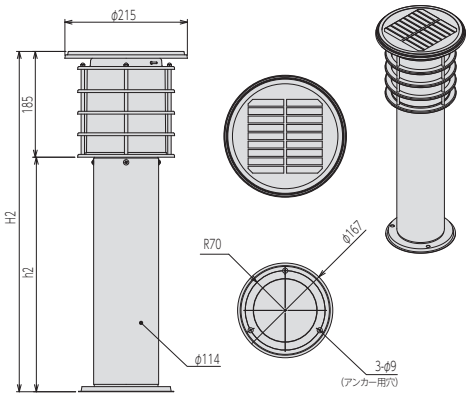

直管形LEDランプ

RoHS対応

図面PDF
チラシPDF

（写真はイメージのため、実際の色味とは多少異なります。）

製品特長

3年保証

優れたコストパフォーマンスで消費電力の削減に寄与します！

Point 1 片側給電 直結タイプ
（専用電源不要100V～240V 50Hz/60Hz対応）

Point 2 日亜化学工業製の高効率LEDを採用

Point 3 低ノイズ・低フリッカ仕様

Point 4 昼白色（5,000K）、白色（4,000K）、電球色（3,000K）をラインナップ
昼白色モデルには防水タイプも

Point 5 互換性の高いG13口金でかつ軽量

タイプ	T8 40W タイプ（管長：1,198㎜）				T8 20W タイプ（管長：580㎜）			
	防水タイプ	屋内用タイプ			防水タイプ	屋内用タイプ		
商品コード	690-231-14040	690-231-14030	690-231-14020	690-231-14010	690-231-12040	690-231-12030	690-231-12020	690-231-12010
型番	T8W-L754N50	T8T-L754N50	T8T-L754N40	T8T-L754N30	T8W-L752N50	T8T-L752N50	T8T-L752N40	T8T-L752N30
質量	325g	285g			195g	155g		
色温度	5,000K（昼白色）		4,000K（白色）	3,000K（電球色）	5,000K（昼白色）		4,000K（白色）	3,000K（電球色）
全光束	2,100lm		2,050lm	2,000lm	1,000lm		950lm	900lm
固有エネルギー消費効率	131lm/W		128lm/W	125lm/W	142lm/W		135lm/W	128lm/W
消費電力	16W				7W			
出荷単位	1本（1梱包30本入）				1本（1梱包60本入）			

共通仕様

◎**演色性**：Ra81
◎**照射角**：1/2ビーム角154°，1/10ビーム角268°
◎**入力電圧・周波数**：100V ～ 240V 50Hz/60Hz
◎**動作環境**：-10℃～40℃
◎**期待寿命**：40,000時間（光束維持率70%）
◎**口金**：G13（給電は片側のソケットのみ）
◎**本体材質**：PC（ポリカーボネート樹脂）

蛍光灯に比べて
消費電力が半分以下に！

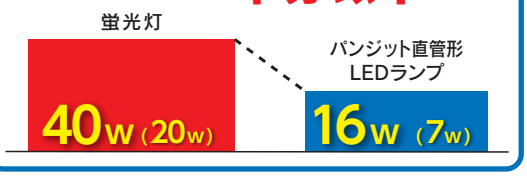

使用条件・取り付け方法・注意事項、禁止事項

◎調光器のついた器具や回路、非常用照明器具、誘導灯には使用できません。
◎片側入力のAC直結電源接続に対応した器具です。グロースターター式、ラピッドスタート式、インバータ（電子）式、両側入力のAC直結配線では点灯しません。
◎密閉型、密閉型に近い器具、断熱施工器具（SB、SGI、SG形）には使用しないでください。◎**防水・防滴性能が必要な環境では、防水タイプモデル（T8Wシリーズ）を選択し、ソケットはφ28㎜用防水ソケットをご使用ください。他のサイズ（φ25㎜用、φ32㎜用など）の防水ソケットを使用した場合、適切な防水性能が得られないため故障・破損の原因になります。**

片側給電直結タイプ

※（ ）内は20Wタイプのサイズです。

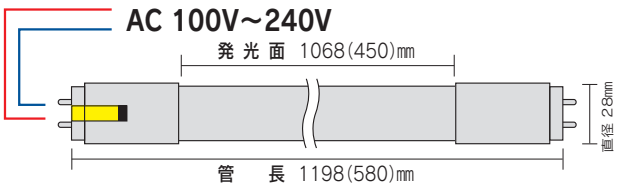

LED盤内照明

RoHS対応　新 NEW ITEM　JAPPYラック対象品

梱包写真

【特長】

- AC100Vで消費電力5WのLED盤内照明
- ポリカーボネート製
- 屋内専用品(IP30)
- 入力は100V専用 ケーブル長300㎜

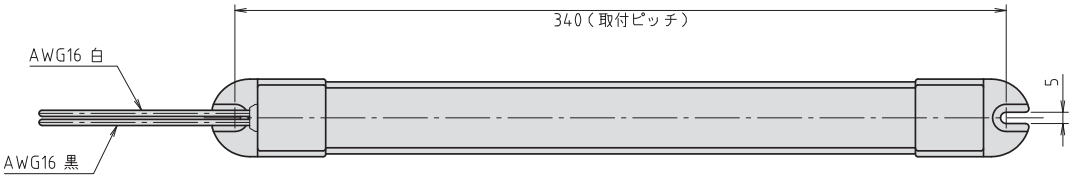

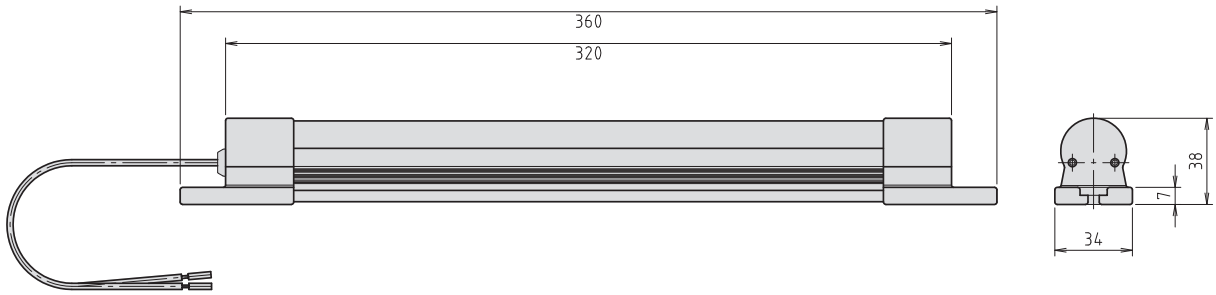

仕様

定格入力電圧	AC100V 50/60Hz	全光束	550lm(±10%)
定格入力電力	5W	参考照度	約160Lx(1m直下)
耐電圧	AC1200V 1分間	照射角	約133°(1/2ビーム角)
絶縁抵抗	30MΩ以上	平均演色評価数	Ra≧83
器具質量	230g	使用温度	-20℃～+50℃

商品コード	品番	梱包	出荷単位
690-261-00100	**GLN1-YT10-JP AC100V**	20本	1本

住宅用LED照明

小組データ

LEDシーリングライト
単色タイプ(昼白色) 必要な機能に絞ったシンプルタイプ！

調色機能	あかるさ調節
昼白色のみ	約10～100%
平均演色評価数 Ra85	LED 常夜灯６段階調光

【共通仕様】
- 光源寿命40000時間
- 昼白色(5000K)
- Ra85
- LED(昼白色)
- アクリル(乳白・クリーンエース)
- リモコン(同梱):FRC-203T(連続調光・明るさ(約10%～100%)、LED常夜灯6段階調光)

商品コード	品番	対応畳数	固有エネルギー消費効率	径×高さ(㎜)	質量	標準単価	出荷単位
690-251-10014	**LEDH60179W-LDE**	6	133.3lm/W (3,200lm・24.0W)	φ 494 × 111	1.8kg	¥17,500	1 台
690-251-10015	**LEDH80179W-LDE**	8	134.2lm/W (3,800lm・28.3W)			¥21,000	
690-251-10016	**LEDH10179W-LDE**	10	134.5lm/W (4,400lm・32.7W)			¥24,500	
690-251-10017	**LEDH12179W-LDE**	12	137.3lm/W (5,000lm・36.4W)			¥28,000	

調光・調色タイプ

調色機能	あかるさ調節
電球色～昼白色	約10～100%
平均演色評価数 Ra85	LED 常夜灯６段階調光

【共通仕様】
- 光源寿命40000時間
- 電球色(3000K)～昼光色(6100K)
- Ra85
- LED(昼光色＋電球色)
- アクリル(乳白・クリーンエース)
- リモコン(同梱):FRC-204T(連続調光・明るさ(約10%～100%)、LED常夜灯6段階調光)
- 壁スイッチ(全光→シーン→LED常夜灯)
- 必ず壁スイッチのあるお部屋でお使いください

商品コード	品番	対応畳数	固有エネルギー消費効率	径×高さ(㎜)	質量	標準単価	出荷単位
690-251-10009	**LEDH60179-LCE**	6	102.7lm/W (3,699lm・36.0W)	φ 500 × 98	1.8kg	¥19,500	1 台
690-251-10010	**LEDH80179-LCE**	8	102.3lm/W (4,299lm・42.0W)			¥23,000	
690-251-10011	**LEDH10179-LCE**	10	102.0lm/W (4,899lm・48.0W)			¥26,500	
690-251-10012	**LEDH12179-LCE**	12	117.0lm/W (5,499lm・47.0W)	φ 570 × 100	2.4kg	¥32,000	
690-251-10013	**LEDH14179-LCE**	14	115.0lm/W (6,099lm・53.0W)			¥39,000	

詳細は JAPPY LIGHTING カタログをご参照ください。
照明プランニングも承ります。

LED通路灯 JLS-704-1M

在庫限り

製図PDF
図面PDF

必要最小限のパーツで暗闇を照らす通路灯

異なったレンズの組合わせにより
均一で最適な配光を実現

軽量・小形で防雨型のため、屋外での使用が可能！

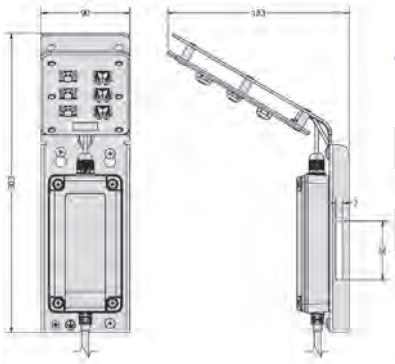

質量	約0.6kg
器具光束	650lm
定格電力	8.5W
色温度	5,000K
定格電圧	100V

※電力柱に取り付けての使用はできません

CO_2排出量約63%削減を達成

(蛍光灯20Wとの比較)

器具型式	小形LED照明器具 JLS-704-1M		蛍光防犯灯 F-1502L
定格電力	8.5 W	約63%削減	23 W
年間電気料金	748 円	約63%削減	2,024 円
年間CO_2排出量	15 kg	約63%削減	40 kg
ランプ寿命	40,000 時間	約5倍の長寿命	8,500 時間

※電気料金は22円/kWhで計算　※CO2排出係数:0.43kg-CO2/kWhは環境省「CO2／みえ～るツール」(2011年3月25日更新)による
※年間点灯時間は4,000時間で算出

■ 水平面照度分布図

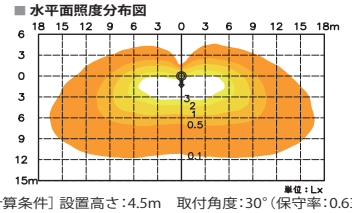

※[計算条件] 設置高さ:4.5m　取付角度:30°(保守率:0.63)

商品コード	品番	出荷単位
690-261-00070	JLS-704-1M	1 台

※製品仕様は予告なく変更する場合がございます

■ 基本性能

ランプ	本体	標準色	取付ポール	質量(kg)	器具光束(lm)	定格電力(W)	固有エネルギー消費効率(lm/W)	光源寿命(h)※1	色温度(K)	平均演色評価数(Ra)	耐雷サージ(kV)※2	定格電圧(V)	定格入力電流(A)	定格入力容量(電力会社申請入力容量)(VA)
LED	アルミ	メタリックシルバー	φ165以上	約0.6	650	8.5	76.5	40,000	5,000	70	15	100	0.09	9

★調光できません　※1：光束維持率 70%(照明器具の適正交換時期は 8～10 年です)　※2：コモンモード

新商品
照明
計測器
電源配線器具
工具・安全用品
空調・換気
配線アクセサリ
結束・支持材
配電盤アクセサリ
電線管アクセサリ
絶縁処理材
ケーブル
オリジナル
ケーブル防災

仮設照明用パーツ

JAPPY ラック対象品

荷姿写真

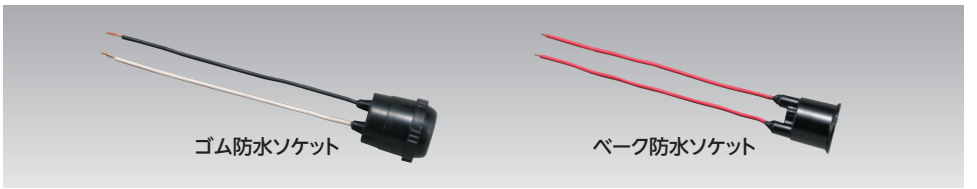

スーパーソケット

商品コード	品番	仕様	梱包	出荷単位
690-360-05210	**KS-1（スーパーソケット）**	E26 ソケット×8個　全長 24m	5本	1本(1箱)

ソケット(E26)

商品コード	品番	仕様	梱包	出荷単位
690-360-00300	**ゴム防水ソケット**	E26 ソケット IV0.9㎜² 約170㎜	500 個	20個(1袋)
690-360-05240	**ベーク防水ソケット**		600 個	

電球保護ガード

荷姿写真

プラスチック製

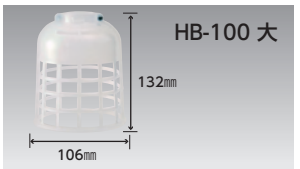

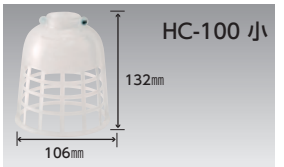

金属製

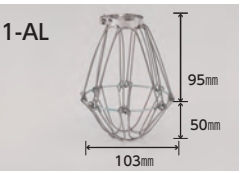

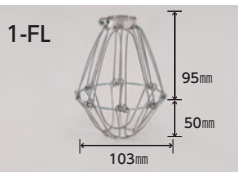

商品コード	品番	仕様	梱包	出荷単位
690-360-05070	**HB-100 大**	立割／大（スーパーソケットゴム防水ソケット兼用）	360個	20個(1箱)
690-360-05080	**HC-100 小**	立割／小（ベーク防水ソケット用）	360個	
690-360-05120	**1-AL**	1号AL型金属製（ゴム防水ソケット用）	400個	20個(1袋)
690-360-05130	**1-FL**	1号FL型金属製（ベーク防水ソケット用）	400個	

アクセサリ

荷姿写真

蛍光灯用クサリ 小判内径(37×8)

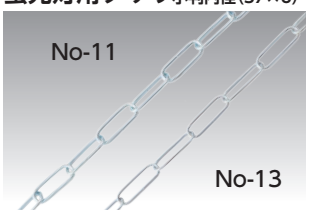

オンカン 蛍光灯器具とクサリのジョイント用

ヒートン

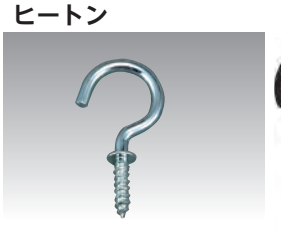

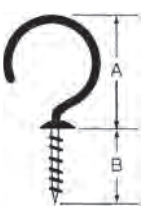

商品コード	品番	仕様	梱包	出荷単位
690-360-07110	**No-11**	蛍光灯用 クサリ　40W 2灯用(小判内径　37×8　太さ2.9)	10本	1本(30m1箱)
690-360-07130	**No-13**	蛍光灯用 クサリ　40W 1灯用(小判内径　37×8　太さ2.3)	10本	
690-360-00310	**OZ-2 オンカン**	蛍光灯器具とクサリのジョイント用　4分 1/2-12㎜	1000個	100個(1箱)
690-360-00320	**OZ-3 オンカン**	蛍光灯器具とクサリのジョイント用　5分 5/8-16㎜	1000個	
690-360-00330	**OZ-4 オンカン**	蛍光灯器具とクサリのジョイント用　6分 3/4-19㎜	600個	
690-360-09020	**HK-2**	ヒートン(A:28㎜・B:18㎜・線径:3.2㎜)	10箱	1箱(1グロス144本)