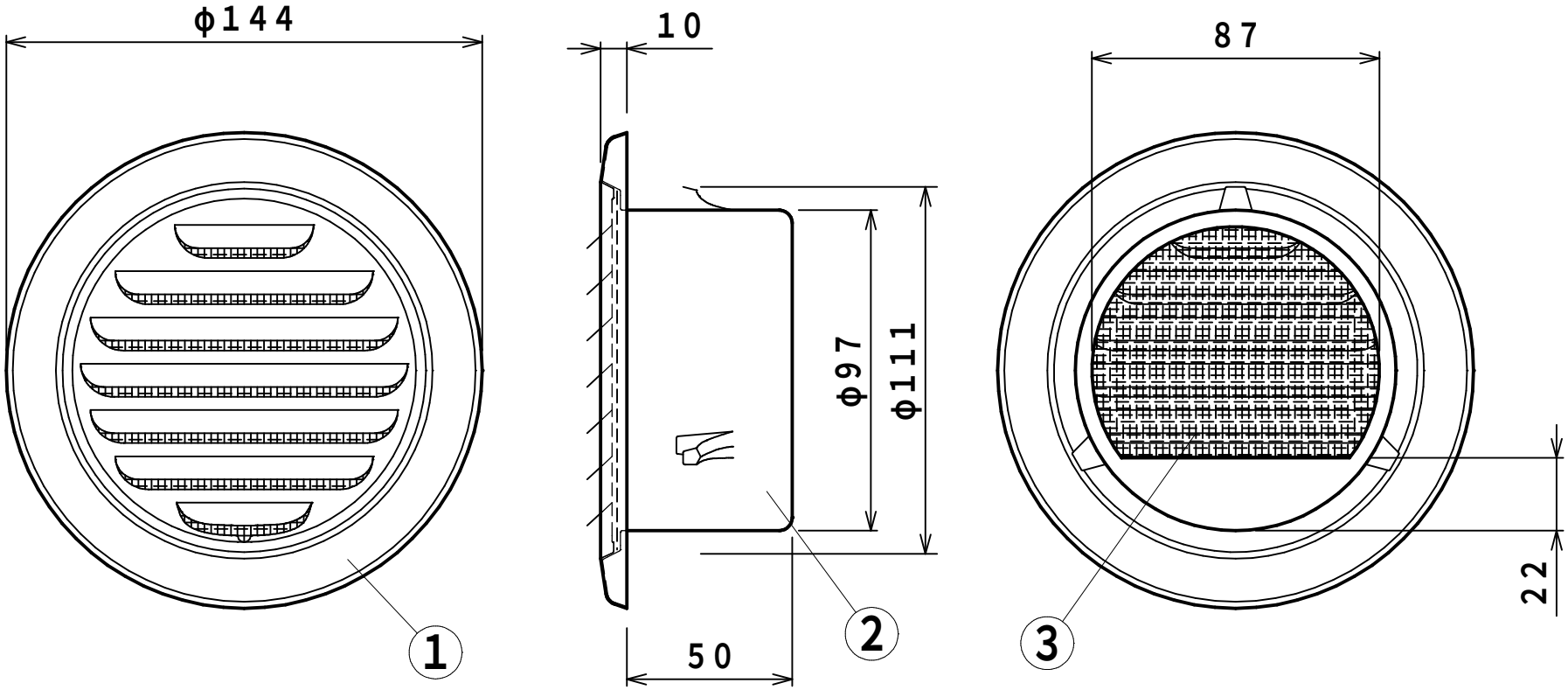

品名	丸型ガラリ	品番	UK−SGN100SJ−MA	作成日	平成29年 8月30日	更新	
会社名		製図	検図	承認	尺度		
U.K 宇佐美工業株式会社		T・N	Y・K	M・U	FREE		

番号	部品名	材質	個数	規格
①	ガラリ	SUS304	1	t0.5
②	本体	SUS304	1	t0.5
③	アミ	SUS304	1	t0.29×12M