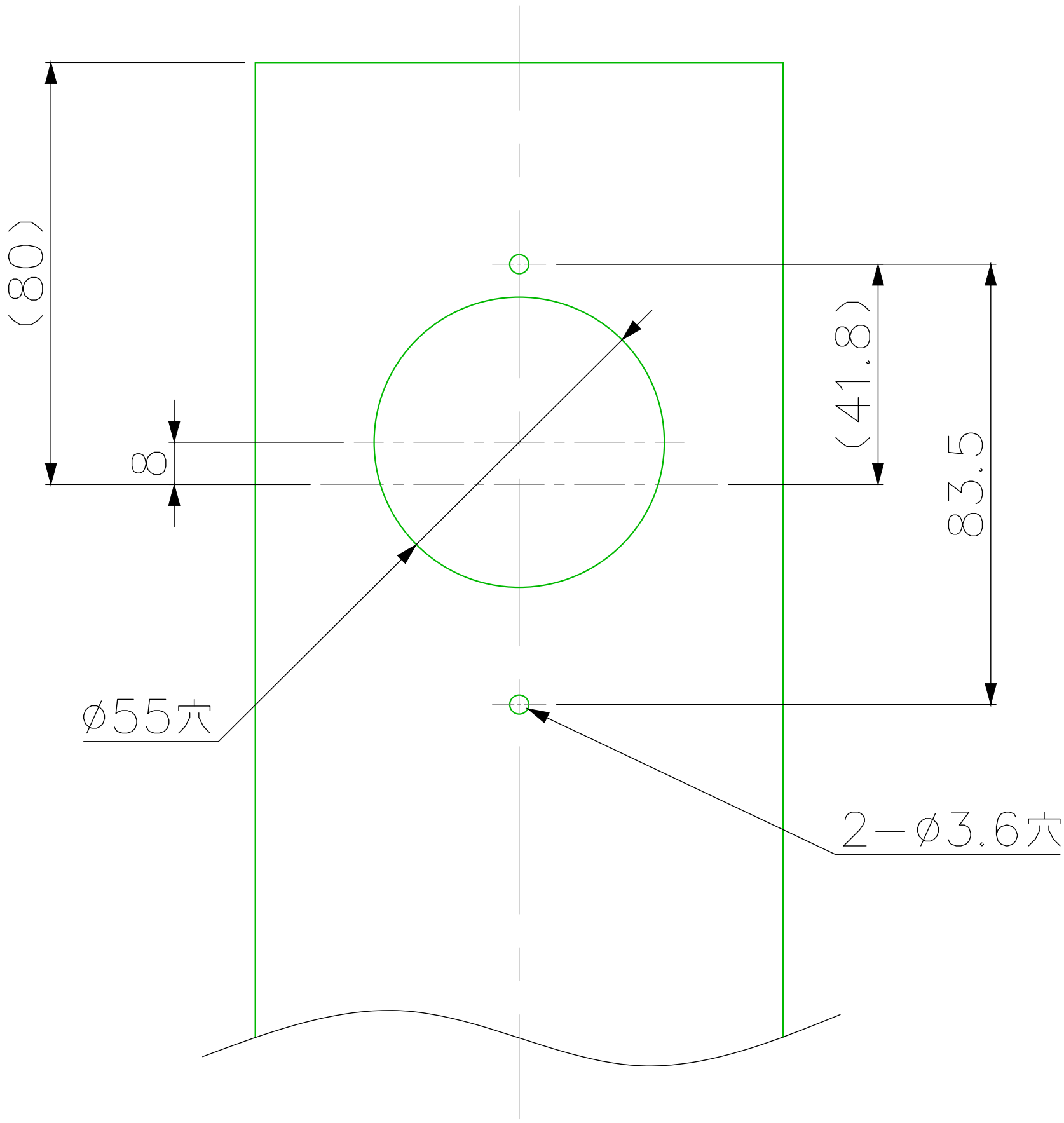

東芝

DC233EN